Marine Radio Stereo wasserdicht, 4x40W

AM/FM

USB input

Bluetooth Funktion

RCA output

AUX input

Uhr

USA und europäische Radio Frequenzen
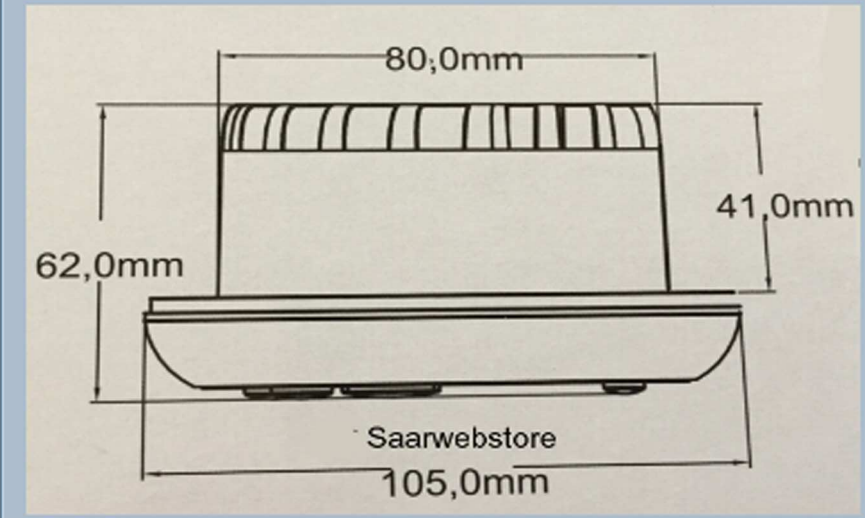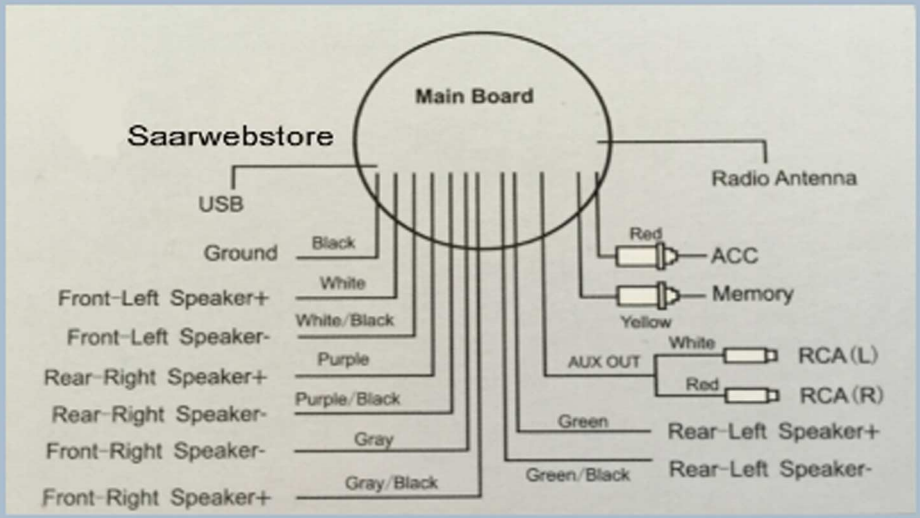
40W x 4 Amplifier